The Griffiths / Ashmore

1x

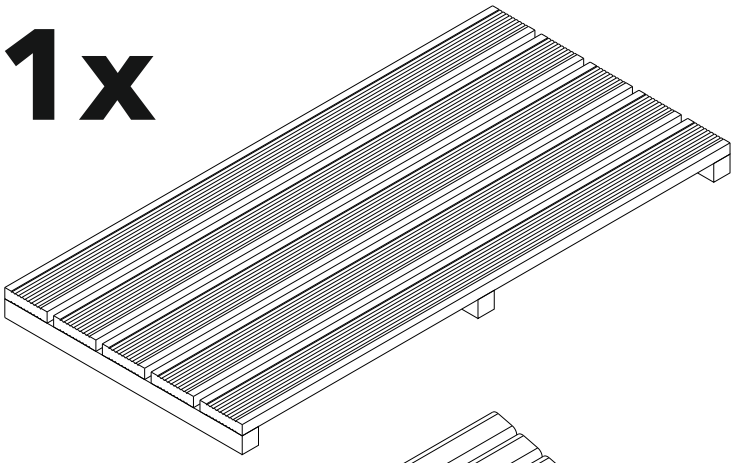

1x

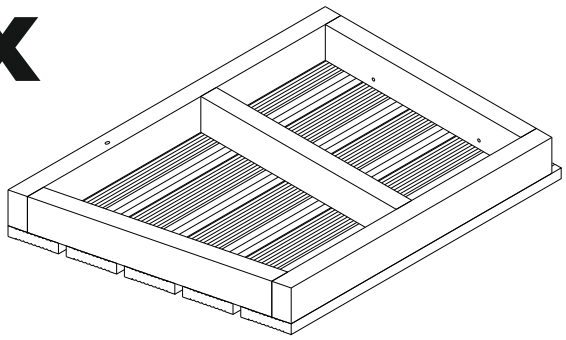

1x

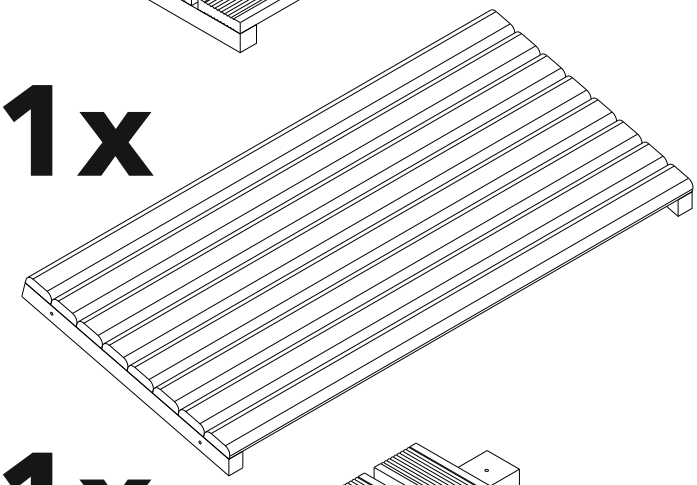

1x

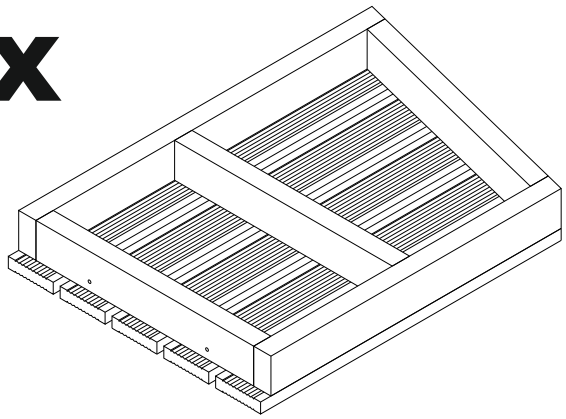

1x

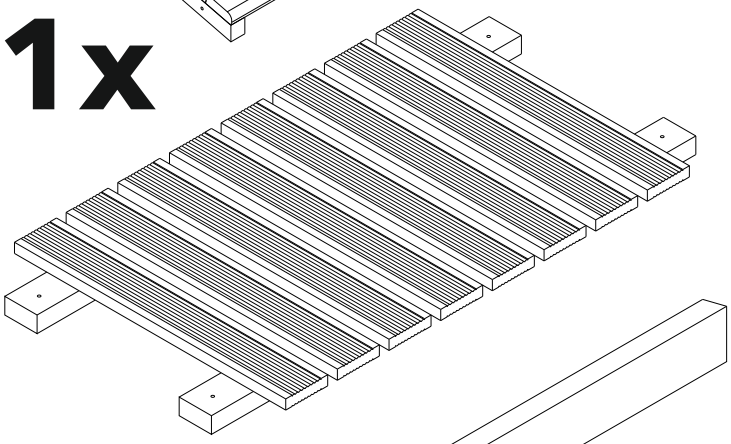

2x

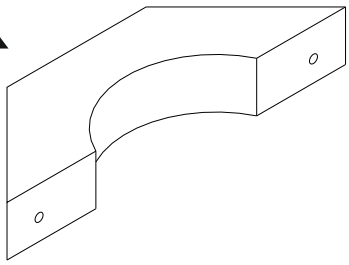

1x

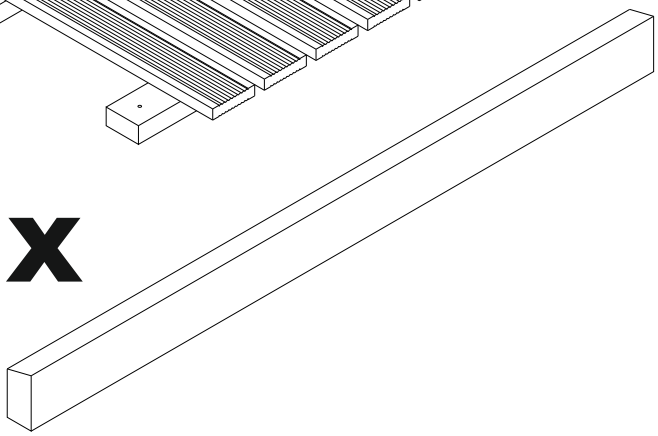

12x 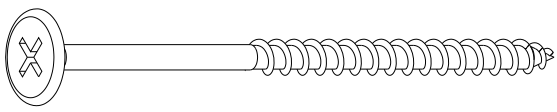 80mm

2x 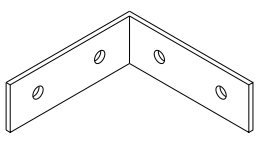

4x 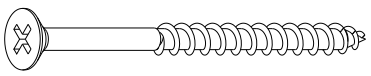 65mm

8x  35mm

1

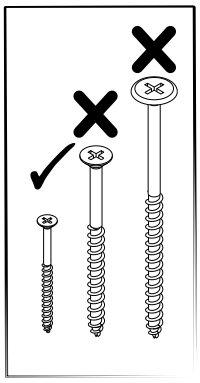

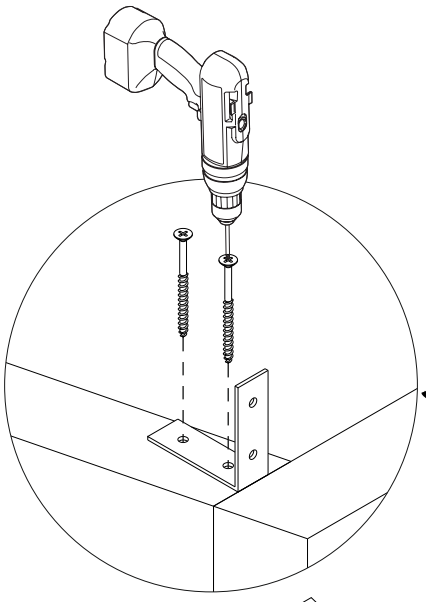

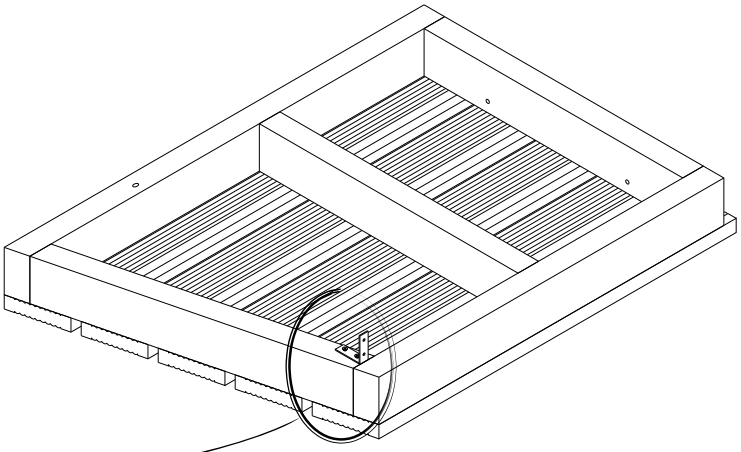

2

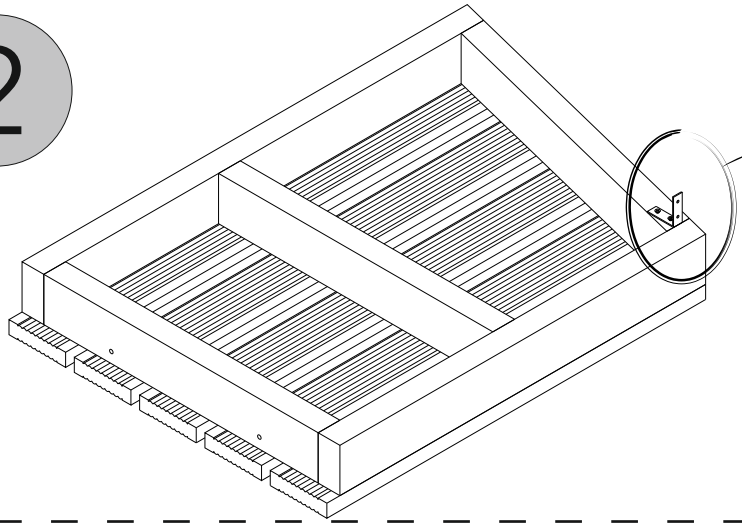

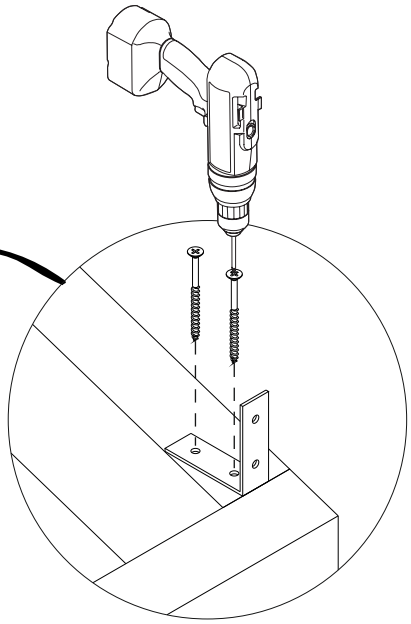

3

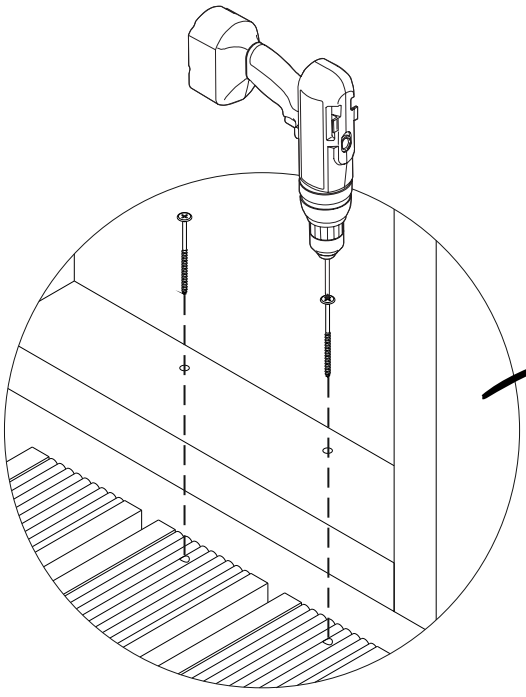

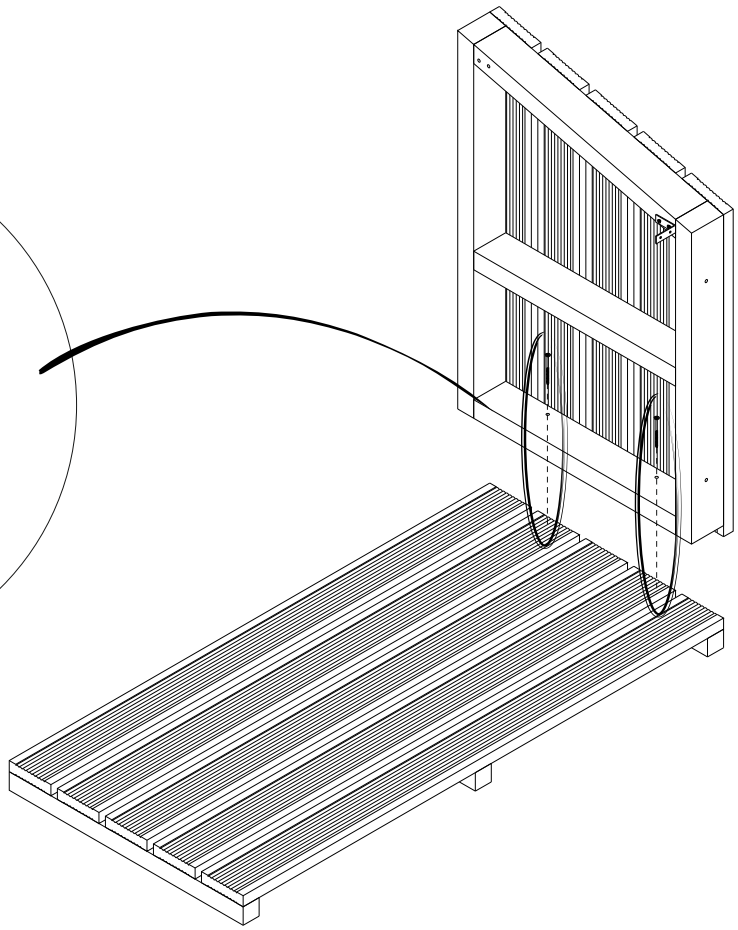

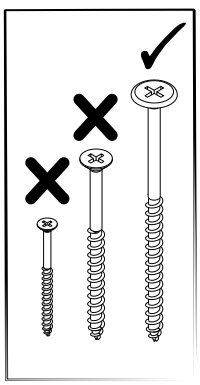

4

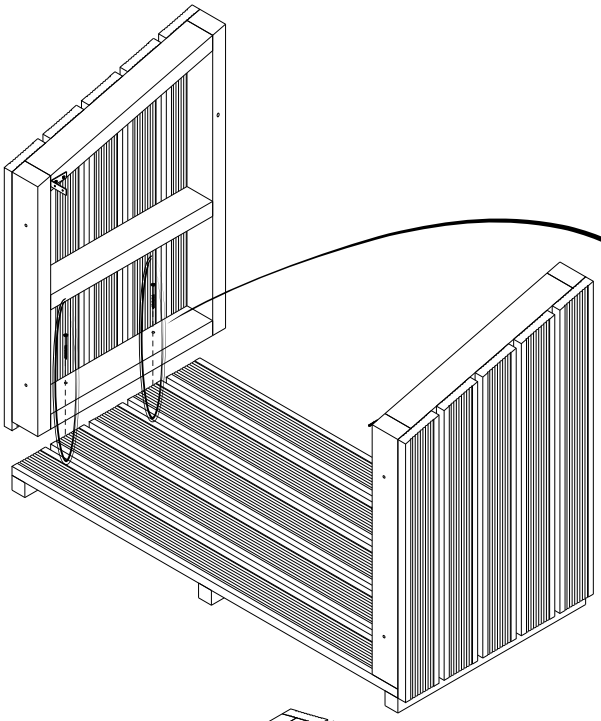

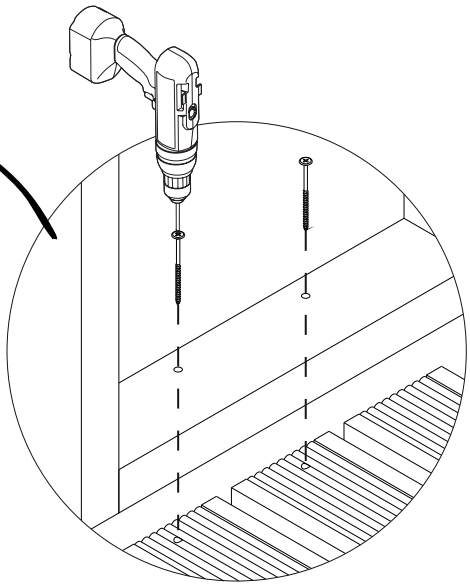

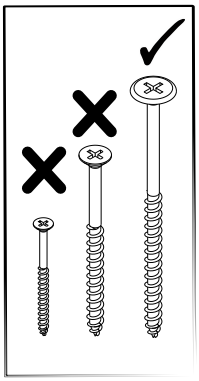

5

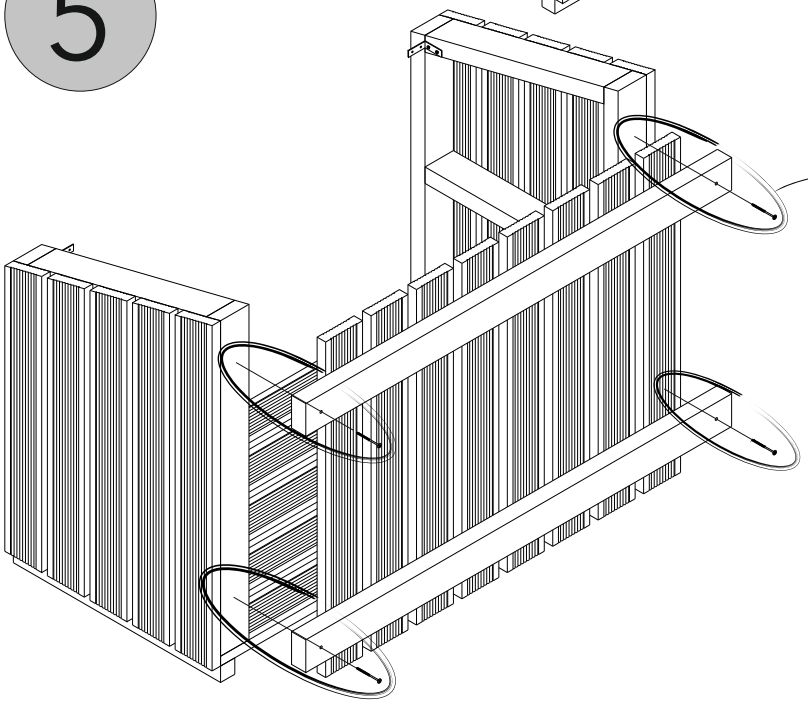

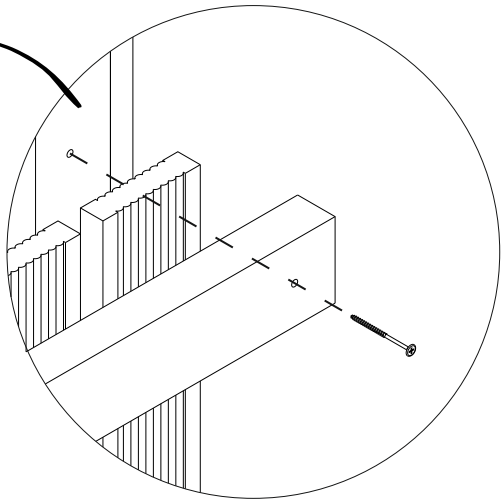

6

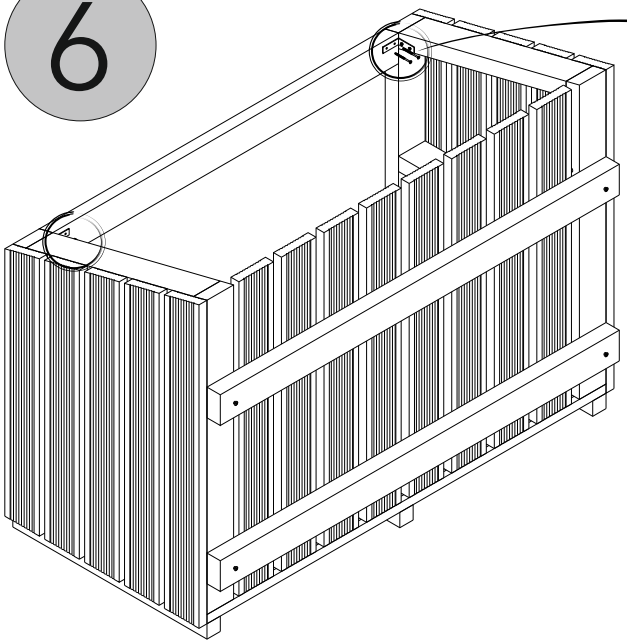

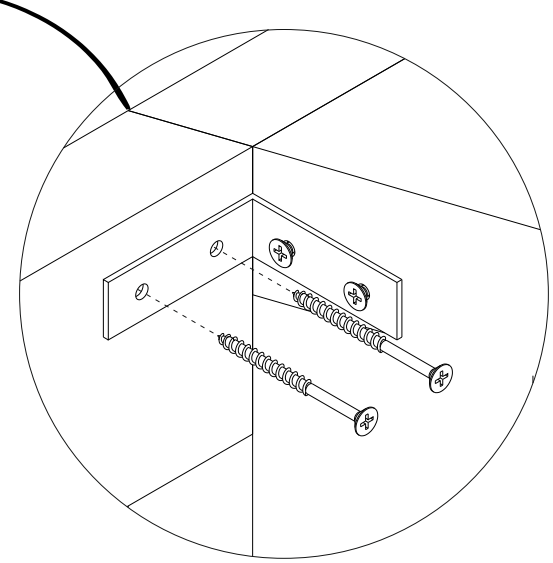

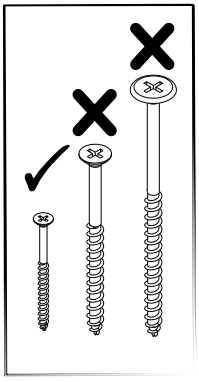

7

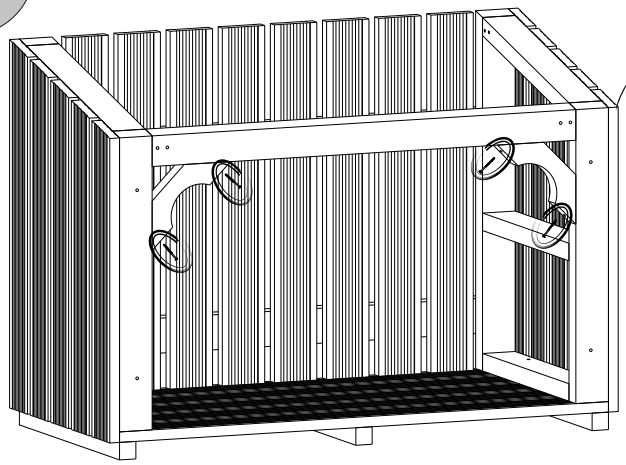

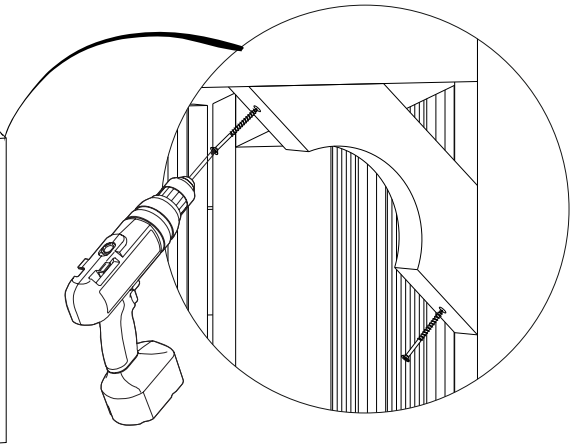

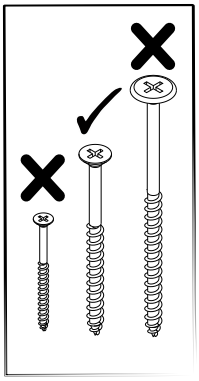

8

