THE COPPICE

1x

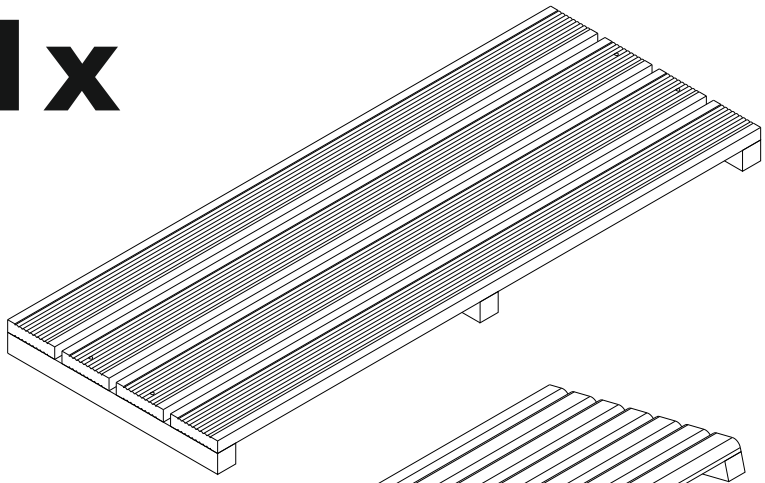

1x

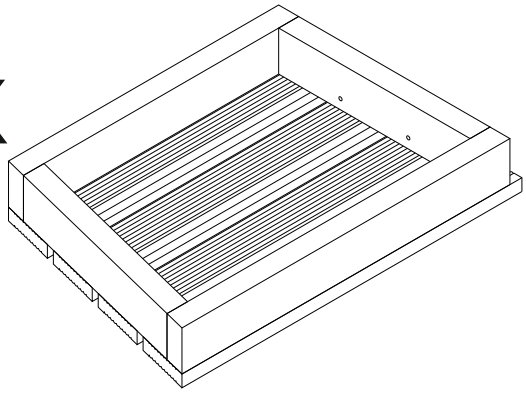

1x

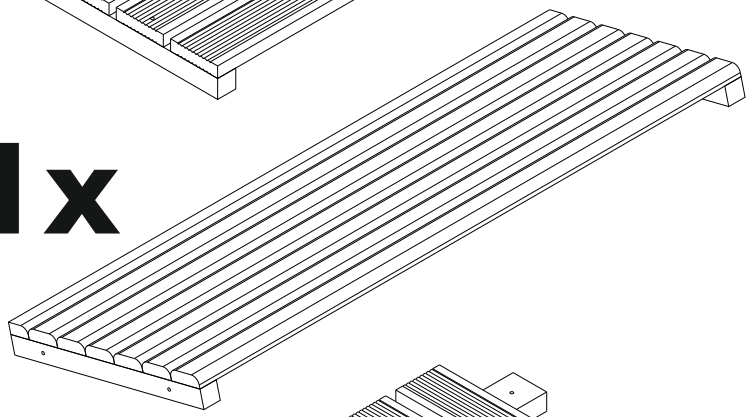

1x

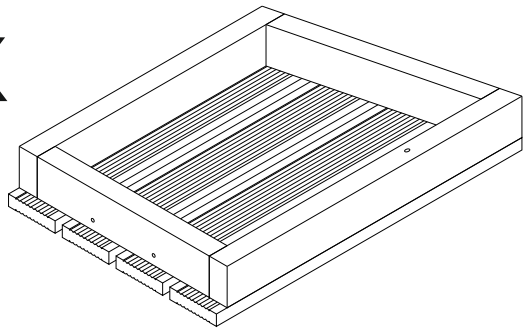

1x

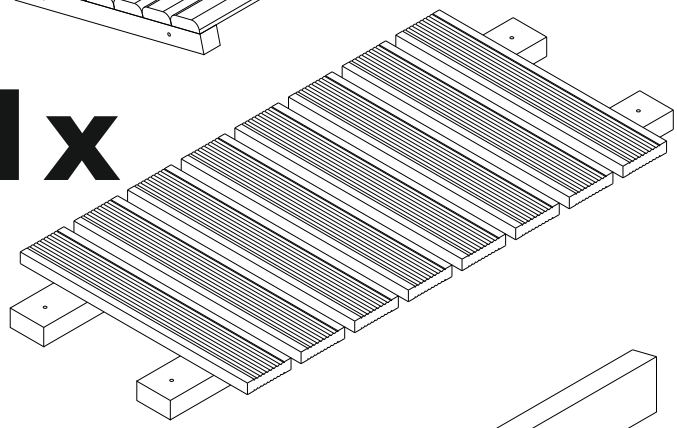

2x

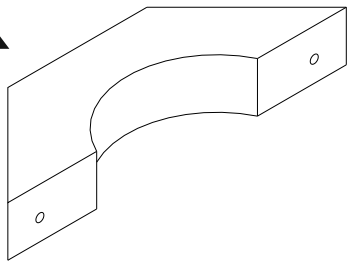

1x

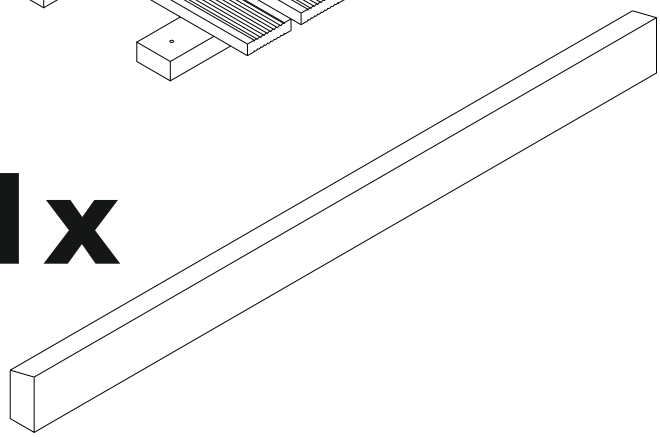

12x 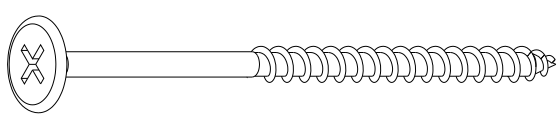 80mm

2x 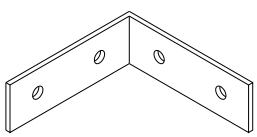

4x 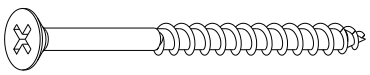 65mm

8x  35mm

1

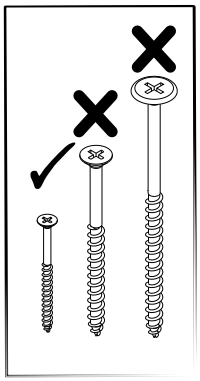

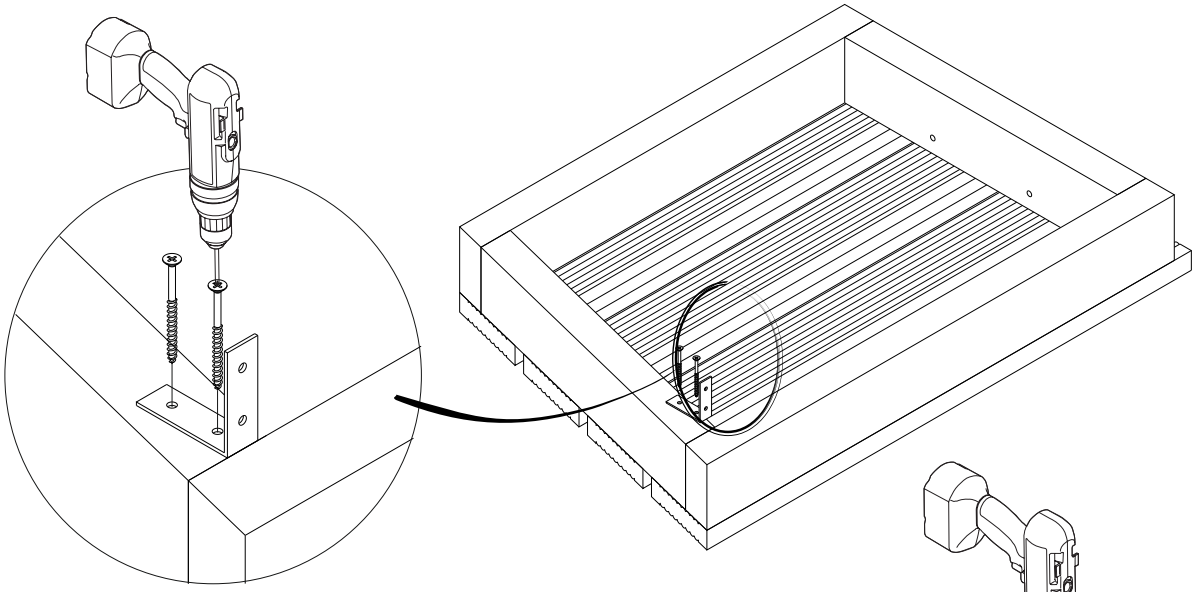

2

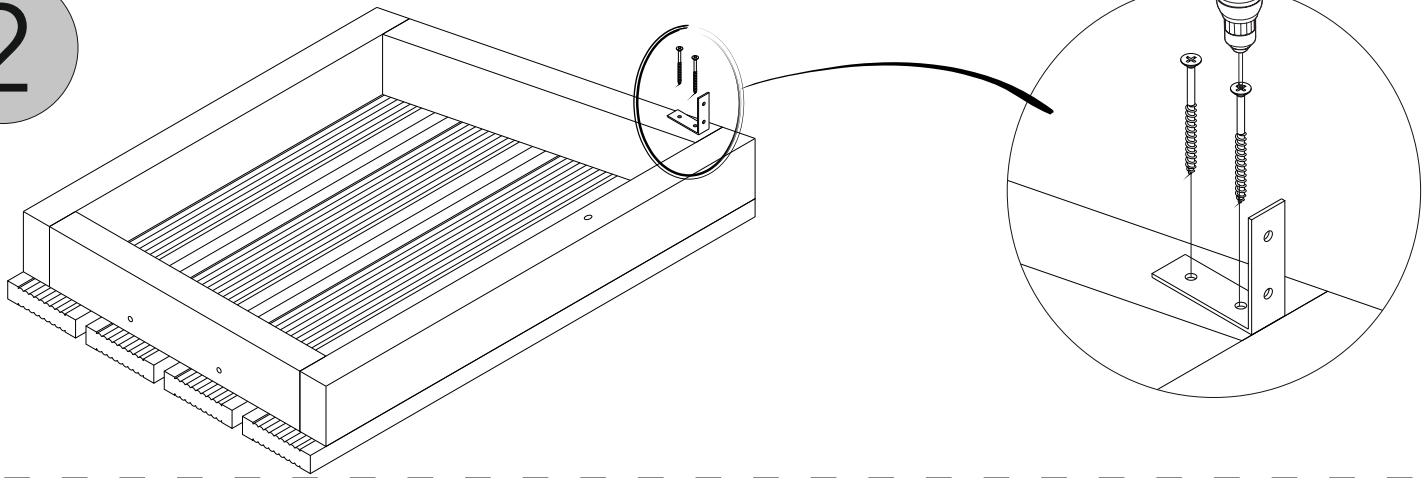

3

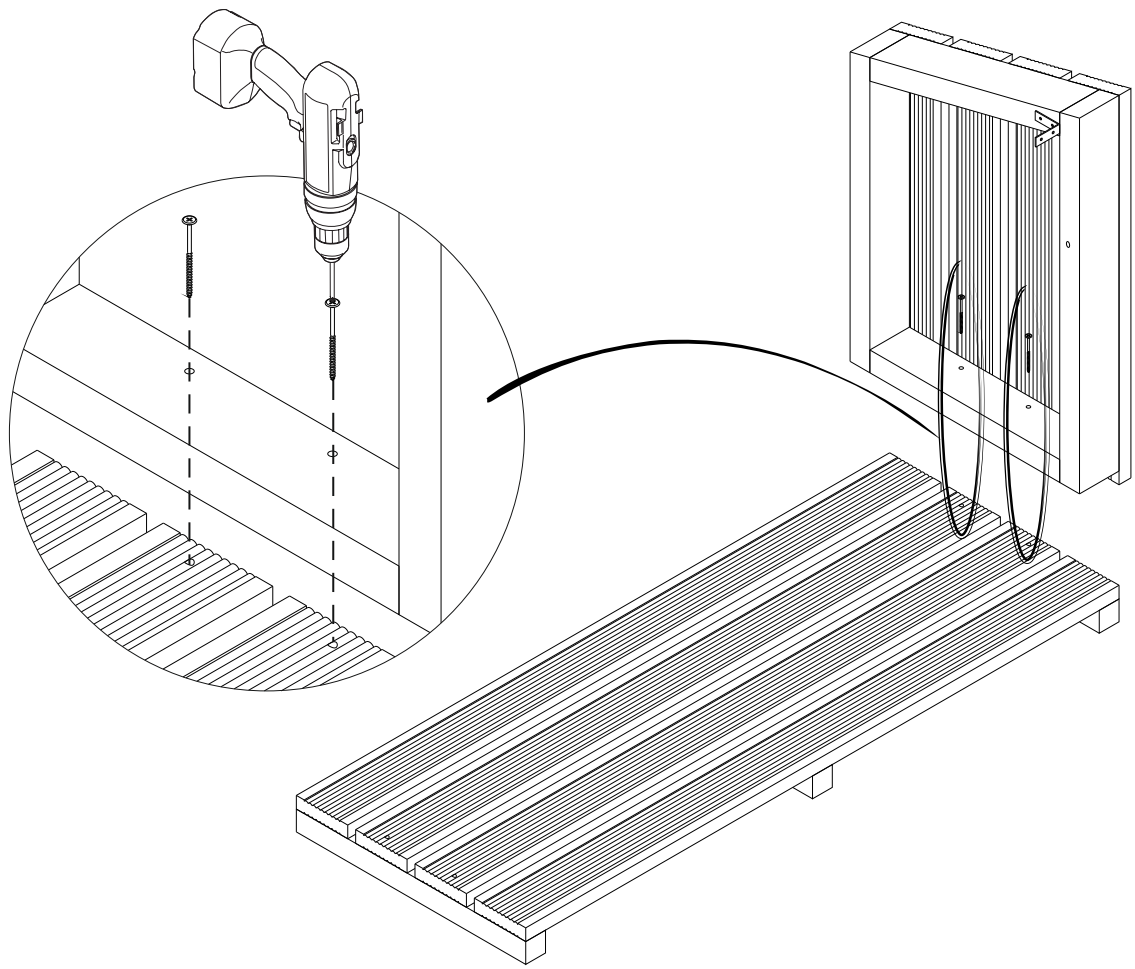

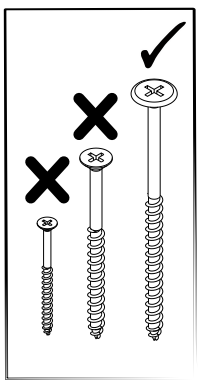

4

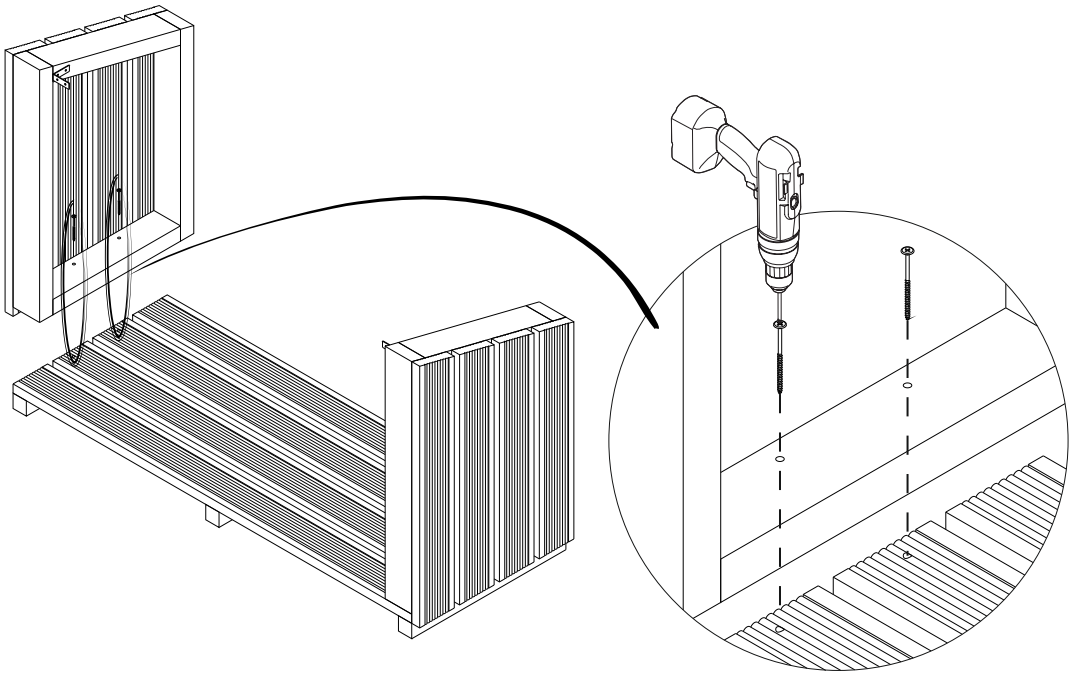

5

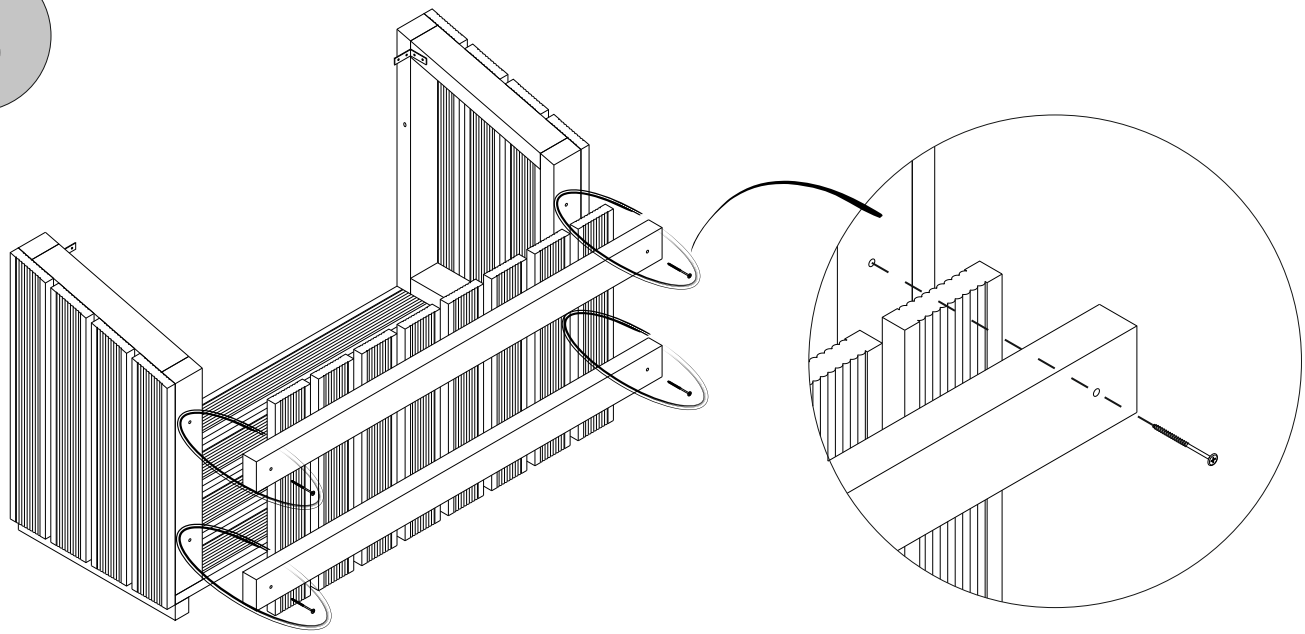

6

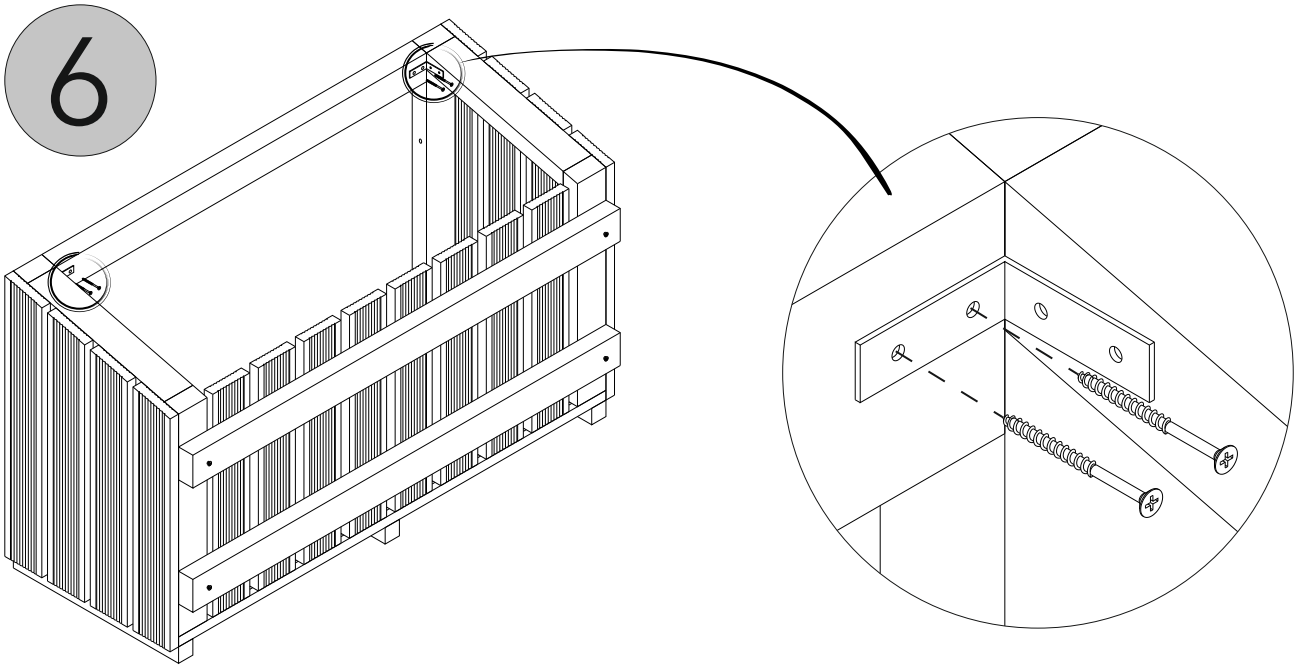

7

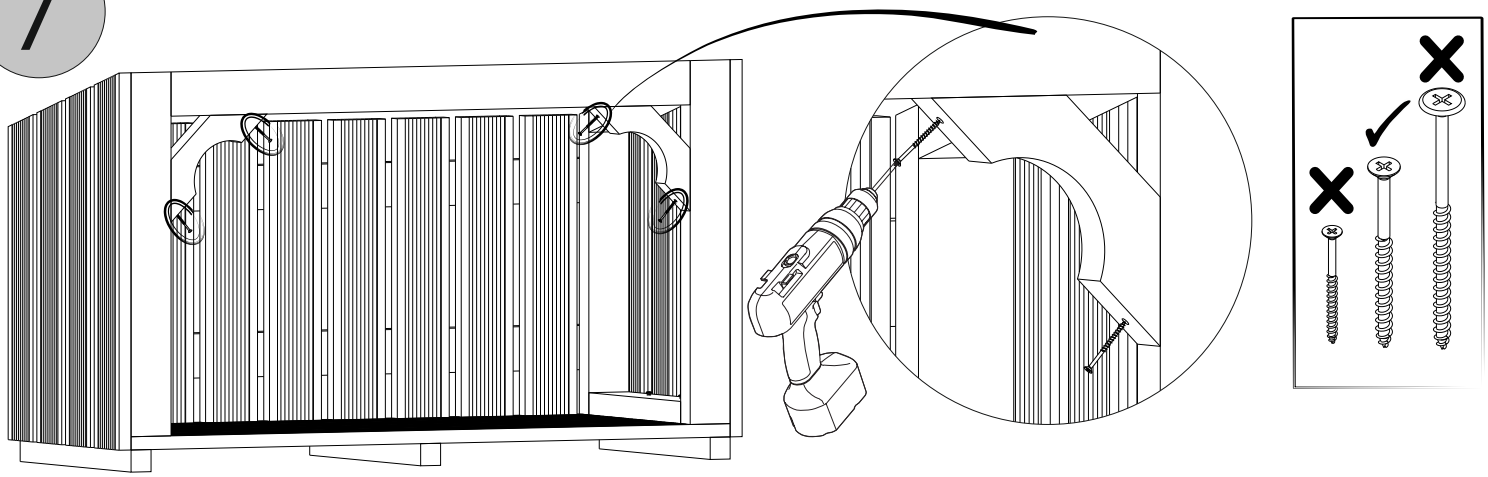

8

